Daszek nad wejściem Poz. 2.10, szt. 1

skala 1:25

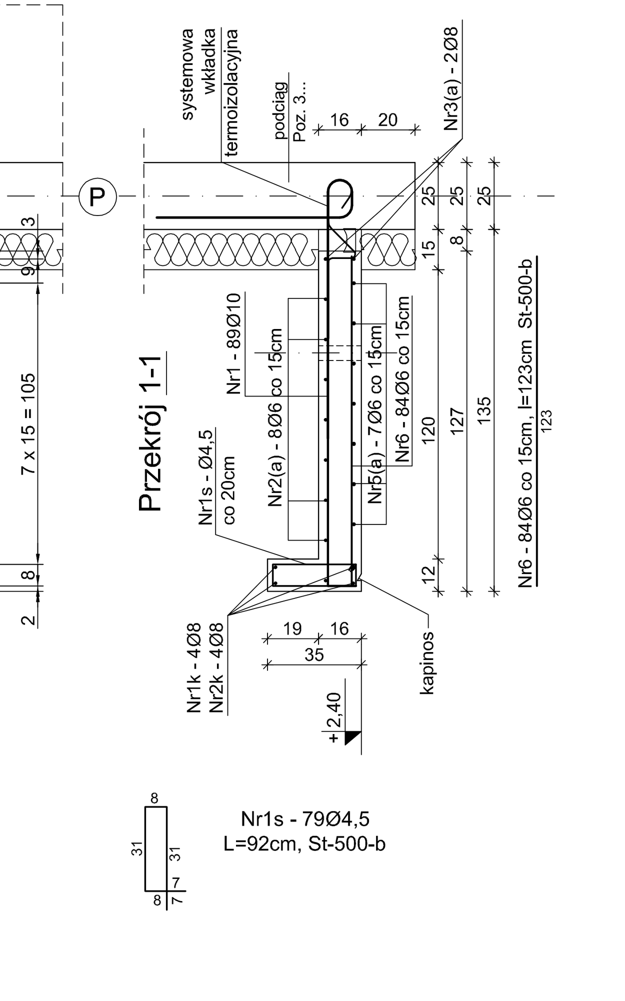

Uwaga:
Dylatację wypełnić materiałem elastycznym odpornym na promieniowanie UV.

Poz. 2.10

Wykaz stali zbrojeniowej na 1 element

Nr pręta	Ø	Długość	Ilość	Długość łączna [m] A-IIIN Ø4,5	Ø6	Ø8	Ø10
				[kg/mb]			
	[mm]	[m]	[szt.]	0,125	0,222	0,395	0,617
1	10	1,340	89	-	-	-	119,26
2	6	2,800	8	-	22,40	-	-
2a	6	10,150	8	-	81,20	-	-
3	8	2,690	2	-	-	5,38	-
3a	8	9,930	2	-	-	19,86	-
4	6	0,810	12	-	9,72	-	-
5	6	2,690	7	-	18,83	-	-
5a	6	9,930	7	-	69,51	-	-
6	6	1,230	84	-	103,32	-	-
1k	8	3,920	4	-	-	15,68	-
2k	8	11,160	4	-	-	44,64	-
1s	4,5	0,920	79	72,68	-	-	-
1p	8	0,320	64	-	-	20,48	-
Długość ogółem wg Ø:			[m]	72,68	304,98	106,04	119,26
Ciężar wg Ø:			[kg]	9,09	67,71	41,89	73,58
Ciężar ogółem:			[kg]	192,26			

WYKAZ SYSTEMOWYCH NOŚNYCH WKŁADEK TERMOIZOLACYJNYCH DLA POŁĄCZENIA DASZKA ZE ŚCIANĄ ŻELBETOWĄ:

1) Systemowa wkładka termoizolacyjna (h=16cm) l=1,0m szt. 12
2) Systemowa wkładka termoizolacyjna (h=16cm) l=0,60m szt. 1
3) trzpień ocynkowany dylatacyjny z tuleją szt. 1

m_{RD} = -14,9 kNm/m
V_{RD} = +28,0 kN/m

Wymiary strzemion podano po zewnętrznej.

Beton C20/25 (B25)
Stal B500SP, St-500-b (A-IIIN)
Otulina 20 mm

inwestprojekt B

PRZEDSIĘBIORSTWO PROJEKTOWANIA I USŁUG INWESTYCYJNYCH
15-269 BIAŁYSTOK, ul. J. Waszyngtona 22, tel./fax (085) 742 01 87, Sp.z o.o

Obiekt: Rozbudowa budynku Zespołu Szkół Nr 3 w Białymstoku o Salę gimnastyczną z zapleczem przy ul. Jesiennej w Białymstoku	15.02.2013r.		27
	PW	DT.ZDI-VII.272.146.2012	
Daszek nad wejściem Poz. 2.10		skala 1:25	
Projektant:	inż. Cz. Drobisz upr.w spec.konstr. Bł./57/77		
Sprawdzający:	mgr inż. J. Murawiejski upr.w spec.konstr. Nr 212/63,6/68		
Opracował:	mgr inż. U. Starzycka		