PROFIL PRZYŁĄCZY KANALIZACJI DESZCZOWEJ 100/500

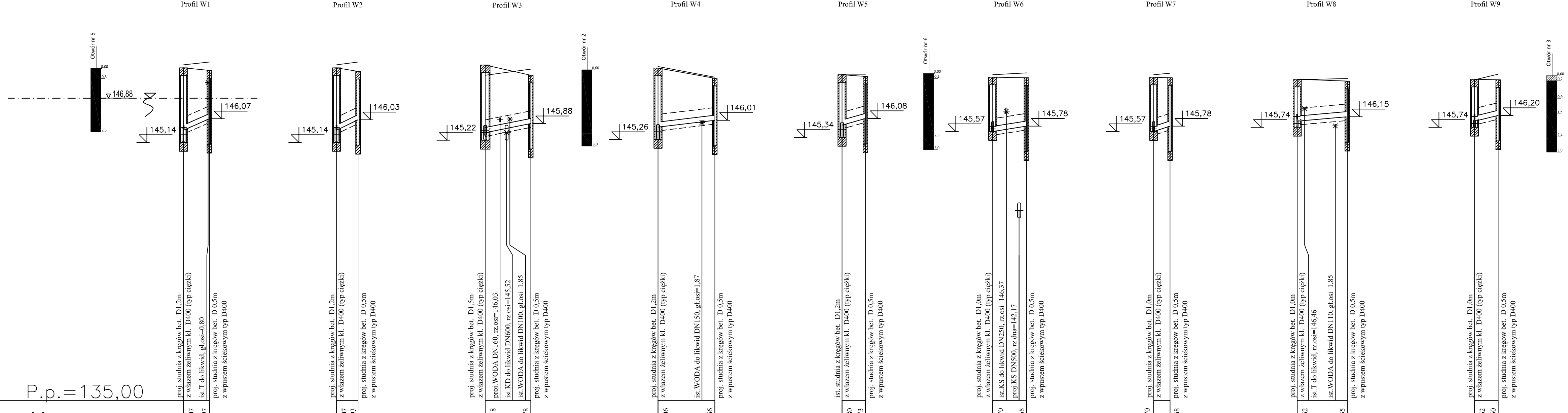

P.p.=135,00

| | | |