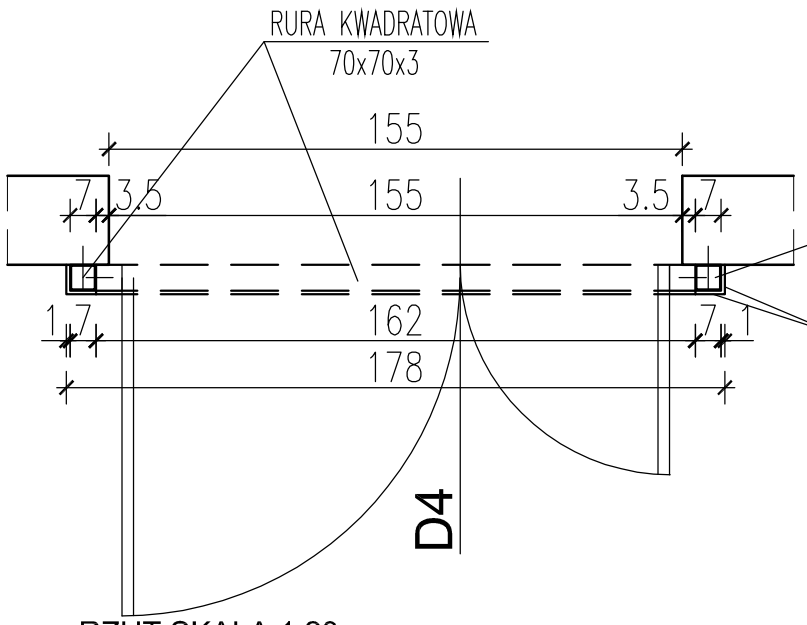

RZUT SKALA 1:20

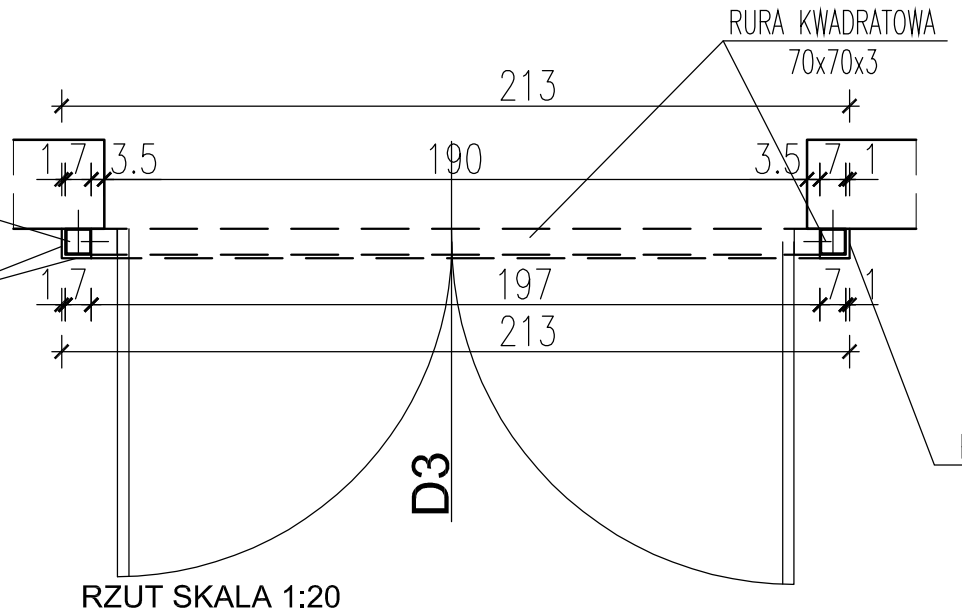

RZUT SKALA 1:20

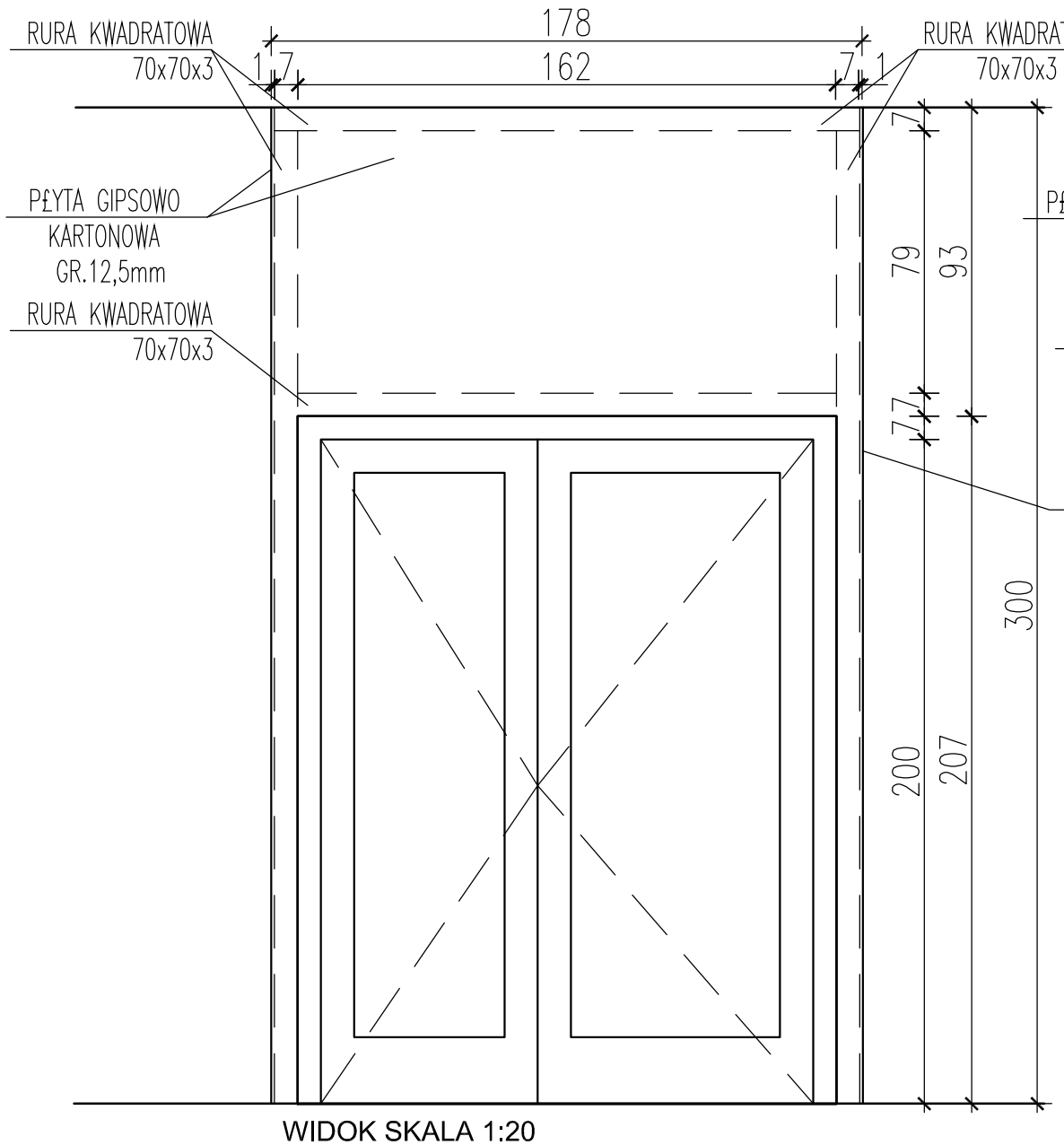

WIDOK SKALA 1:20

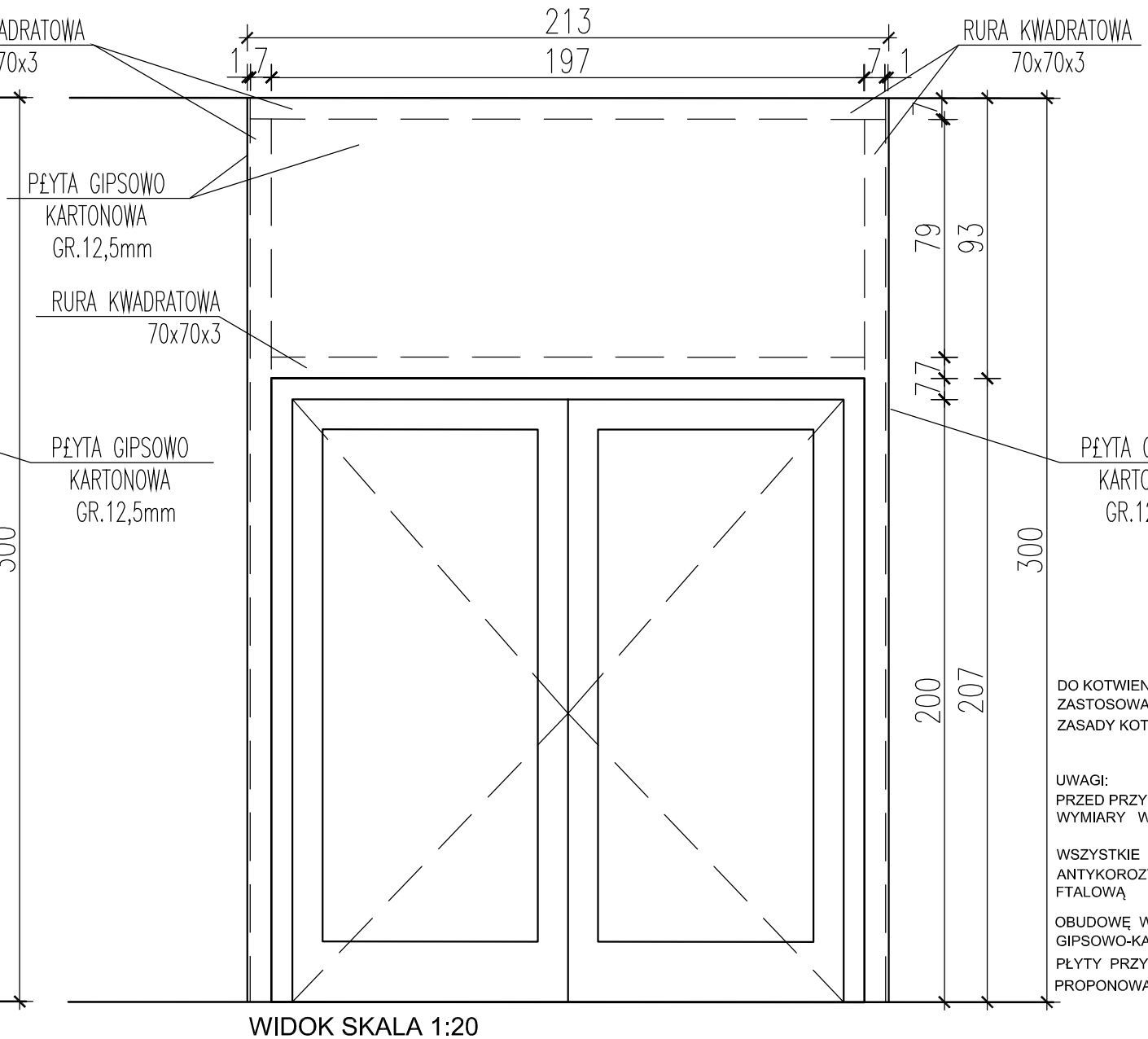

WIDOK SKALA 1:20

DO KOTWIENIA RUR STALOWYCH
ZASTOSOWAĆ KOTWY FIRMY HILTI.
ZASADY KOTWIENIA WG INSTRUKCJI DYSTRYBUTORA

UWAGI:
PRZED PRZYSTĄPIENIEM DO MONTAŻU DRZWI SPRAWDZIĆ WYMIARY W NATURZE

WSZYSTKIE ELEMENTY STALOWE ZABEZPIECZYĆ FARBĄ ANTYKOROZYJNĄ, A NASTĘPNIE POMALOWAĆ EMALIĄ FTALOWĄ

OBUDOWĘ WYKONAĆ Z PŁYTY GIPSOWO-KARTONOWEJ gr.12,5mm

PŁYTY PRZYKRĘCAĆ DO RUSZTU BLACHOWKRĘTAMI CO 20cm

PROPONOWANY SYSTEM ZABUDOWY - RIGIPS

DETAL MONTAŻU DRZWI DO SALI GIMNASTYCZNEJ , skala 1:20

Jednostka projektowa:

inwestprojekt

PRZEDSIĘBIORSTWO PROJEKTOWANIA I USŁUG INWESTYCYJNYCH Sp. z o.o.
15-274 Białystok, ul. J. Waszyngtona 22,
tel./fax: 85 742 44 05 / 85 742 01 87; e-mail: inwestprojekt_bla_a@wp.pl

Obiekt:	Szko³a Podstawowa nr 47 w Bia³ymstoku		
Adres:	15-001 Białystok, ul. Palmowa 28 dz.nr ewid. gr. 1871/2, 559/8, 568/11, 87/6, obręb 02 Wysoki Stoczek	Data: 25.04.2019	**A19**
Etap:	PROJEKT WYKONAWCZY		
Nazwa rysunku:	DETAL MONTAŻU DRZWI DO SALI GIMNASTYCZNEJ		skala 1:20

	PROJEKTANT	PODPIS
ARCHITEKTURA	mgr Inż. arch. Bogusław Piotr ŻOTKIEWICZ upr.proj. w spec.architektonicznej BŁ/191/94	
	współpraca mgr inż. arch. Lidia SURMACZ upr.proj. w spec.architektonicznej BŁ/19/02	